Затворы дисковые поворотные типа VFY (SYLAX)

ПАСПОРТ

Продукция сертифицирована в системе сертификации ГОСТ Р и имеет официальное заключение ЦГСЭН о гигиенической оценке.

Содержание ”Паспорта” соответствует техническому описанию производителя

2008

Содержание:

1. Сведения об изделии 3
   1.1 Наименование 3
   1.2 Изготовитель 3
   1.3 Продавец 3
2. Назначение изделия 3
3. Номенклатура и технические характеристики дисковых затворов 3
   3.1 Затворы дисковые типа VFY - WH/LH 5
   3.2 Затворы дисковые типа VFY - WG/LG 7
   3.3 Затворы дисковые типа VFY - WA 8
4. Устройство и технические характеристики приводов для дисковых затворов 9
   4.1 Рукоятка для затворов типа VFY- WH/LH 9
   4.2 Ручной редукторный привод для затворов типа VFY- WG/LG 10
   4.3 Электрические приводы VALPES и BERNARD для затворов типа VFY- WA 10
5 Монтаж 13
6. Комплектность 17
7. Меры безопасности 17
8. Транспортировка и хранение 17
9. Утилизация 18
10. Сертификация 18
11. Гарантийные обязательства 18

1. Сведения об изделии

1.1 Наименование
Затворы дисковые поворотные типа VFY (SYLAX).

1.2 Изготовитель
"Danfoss Socla S.A.S.", 365 rue du Lieutenant Putier, F-71530 Virey-Le-Grand, Франция;
"Danfoss Socla S.A.S.", Zone d'activit de Savoie Hexapole, Rue Louis Armand, 73420 Mery, Франция

1.3 Продавец
ООО “Данфосс“
143581, Российская Федерация, Московская область, Истринский район, сельское поселение Павло-Слободское, деревня Лешково, д. 217.

2. Назначение изделия

Затворы дисковые поворотные предназначены для использования в качестве запорной арматуры в различных энергетических и технологических установках.

Серия VFY (SYLAX) предназначена для использования в системах теплоснабжения, холодоснабжения, вентиляции и кондиционирования. Рабочая среда: холодная вода, горячая вода, 35% раствор гликоля.

Затворы дисковые поворотные типа:

VFY- WH/LH (SYLAX) – металлическая рукоятка; фиксируется в 10-ти позициях;

VFY- WG/LG (SYLAX) – с ручным редукторным приводом;

VFY- WA (SYLAX) – с электроприводом 24В или 230В;

Электроприводы – Valpes для Ду 25 – 200мм, Bernard для Ду 250-300 мм, 24/230 В.

3. Номенклатура и технические характеристики затворов дисковых поворотных типа VFY

Таблица значений условной пропускной способности полностью открытого затвора. **Таблица 1.**

Ду (DN), мм	25	32	40	50	65	80	100	125	150	200	250	300
k_{vs}, м3/ч	40	62	62	79	174	275	496	883	1212	2500	3948	5635

Значения максимального момента поворота затворов дисковых типа VFY с седловым уплотнением типа EPDM, Нм **Таблица 2.**

Ду	**25**	**32**	**40**	**50**	**65**	**80**	**100**	**125**	**150**	**200**	**250**	**300**
Н*м	10	15	15	24	35	40	66	86	110	220	340	500

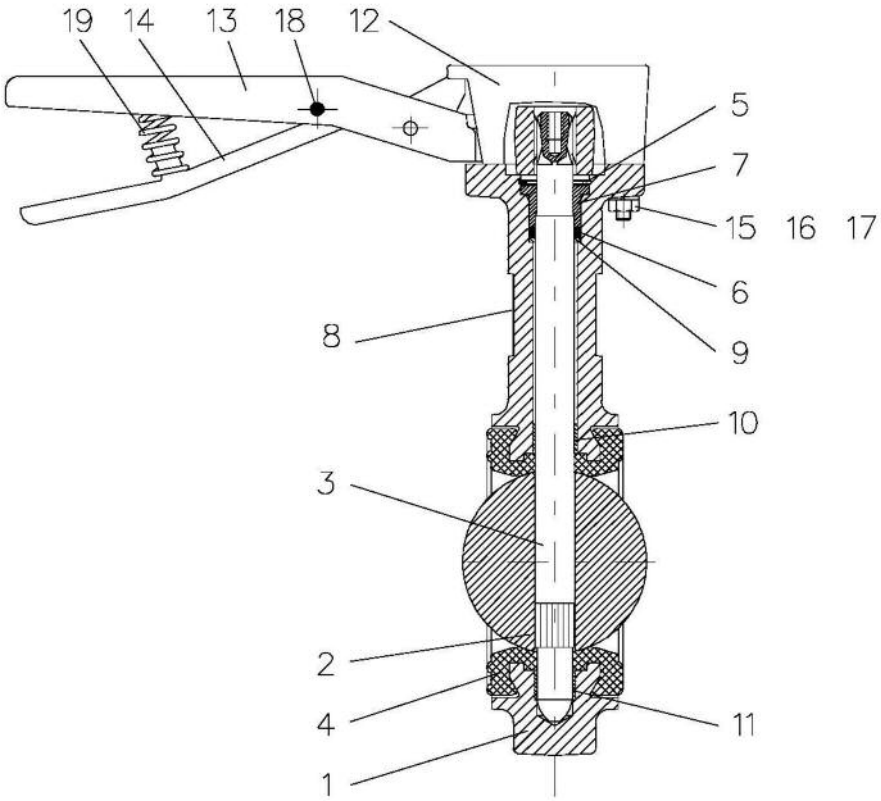

Рис. 1 *Устройство затвора дискового поворотного типа VFY.*

Конструкционные материалы **Таблица 3.**

	Описание	**Материал**
1	Корпус	Серый чугун GG25
2	Диск	Для Ду25 – Ду40 нерж сталь AISI 316 Для Ду 50 – Ду 300 – высокопрочный чугунGGG 40 с полиамидным покрытием
3	Шток	Сталь AISI 420
4	Седловое уплотнение	EPDM
5	Стопорное кольцо	Сталь XC 75 / Нержавеющая сталь
6	Кольцевое уплотнение	Нитрил/Витон
7	Втулка	IXEF
8	Металлический шильдик	Алюминий
9	Защитная втулка	Нержавеющая сталь SS 304 L
10	Верхняя направляющая втулка	Оцинкованная сталь + тефлон
11	Нижняя направляющая втулка	Оцинкованная сталь + тефлон
12	Корпус редуктора	Чугун
13	Рукоятка	Чугун
14	Рычаг	Чугун
15	Болт	Оцинкованная сталь
16	Шайба	Оцинкованная сталь
17	Гайка	Оцинкованная сталь
18	Шпилька	Нержавеющая сталь
19	Пружина	Нержавеющая сталь

Расчет потерь давления в затворе дисковом поворотном при проходе рабочей среды

Потери давления в затворе дисковом поворотном могут быть определены из следующих формул:

Рабочая среда – жидкость:

$$K_V = Q \times \sqrt{\frac{\delta}{\Delta P}} \ ,$$

где:

Q - объемный расход рабочей жидкости, проходящей через затвор, $м^3/ч$;
δ - относительная плотность рабочей жидкости по сравнению с водой;
ΔP - потери давления в затворе, бар.

Рабочая среда – газ:

$$K_V = 1{,}07 \times Q \times \sqrt{\frac{\delta \times T}{\Delta P \times P_M}} \ ,$$

где:

Q - объемный расход газ, проходящий через затвор, $м^3/ч$;
δ - относительная плотность газа по сравнению с воздухом;
ΔP - потери давления в затворе, бар;
T - температура газа, °K;
$\Delta P = (P_1 - P_2)$ - потери давления в полностью открытом затворе, бар;
$\Delta P = \frac{(P_1 - P_2)}{2}$ - среднее давление в затворе, бар.

3.1 Затворы дисковые поворотные типа VFY- WH/LH

Номенклатура и технические характеристики затворов дисковых поворотных типа VFY- WH/LH.

Таблица 4.

Тип	**VFY-WH** (4 центрирующих проушины)	**VFY-L H** (отверстия под болты)
Способ установки	Между фланцами	Между фланцами или в конце трубопровода
Условный проход Ду	DN 25 ... DN 300	DN 32 ... DN 300
Герметичность	Соотв. ГОСТ 9544-93, PED 97/23/CE, EN 12266-1, уровень А*	
Максимальное рабочее давление	16 бар для Ду с 32 по 300 10 бар для Ду 25	16 бар для Ду с 32 по 300
Температура среды	Мин.: -10 ... Макс.: +120 °C	
Рабочая среда	Холодная вода, 35% гликоль, горячая вода	
Материал корпуса затвора	Серый чугун GG25	
ISO-стандарт фланца для крепления привода	Соотв. ISO 5211 и NF E 29-402 –стандартам	
Стандарт ответных фланцев для крепления поворотного затвора	ГОСТ 12821-80 Исполнение1; EN1092-1, EN1092-2 (типы 11, 21, 34).	

** Не должно быть утечек при тестировании оборудования*

Габаритные размеры затворов дисковых поворотных типа VFY- WH/LH.

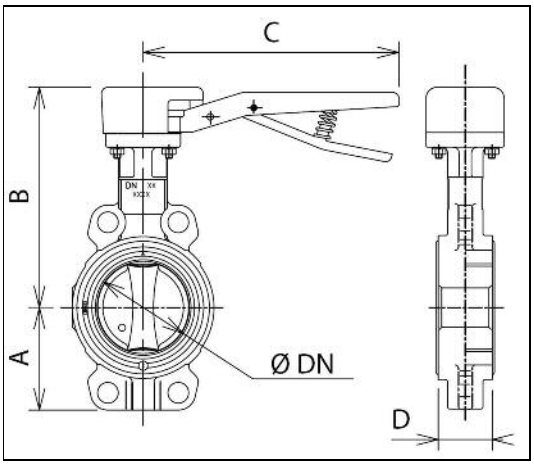

Рис. 2 *Габаритные и присоединительные размеры затворов дисковых поворотных типа VFY- WH с 4-мя центрирующими проушинами*

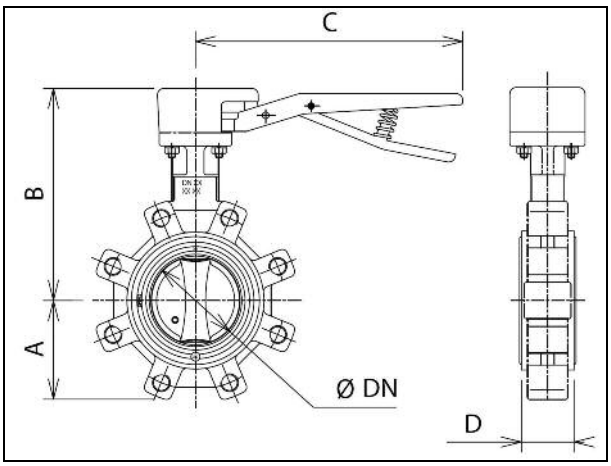

Рис. 3 *Габаритные и присоединительные размеры затворов дисковых поворотных типа VFY- LH с отверстиями под болты*

Габаритные размеры затворов дисковых поворотных типа VFY- WH/LH **Таблица 5**

Ду, мм	A, мм	B, мм	C, мм	D, мм	Масса, кг	
					Центр. проуш.	Резьб. отв.
25	52	161	200	32	2,4	-
32	57	166	200	32	2,6	2,9
40	57	166	200	32	2,6	2,9
50	62	172	200	43	3,3	3,7
65	70	181	200	46	3,7	4,2
80	89	187	200	46	4,0	5,1
100	106	211	290	52	6,3	7,6
125	120	226	290	56	7,7	10,2
150	132	239	290	56	9,2	11,7
200	164	293	450	60	16,8	23
250	200	318	450	68	23,4	30
300	238	343	450	78	25,6	32,2

3.2 Затворы дисковые поворотные типа VFY- WG/LG

Номенклатура и технические характеристики затворов дисковых поворотных типа VFY- WG/LG.

Таблица 6.

Тип	**VFY-WG** (4 центрирующих проушины)	**VFY-LG** (отверстия под болты)
Способ установки	Между фланцами	Между фланцами или в конце трубопровода
Условный проход Ду	DN 25 ... DN 300	DN 32 ... DN 300
Герметичность	Соотв. ГОСТ 9544-93, PED 97/23/CE, EN 12266-1, уровень А*	
Максимальное рабочее давление	16 бар для Ду с 32 по 300 10 бар для Ду 25	16 бар для Ду с 32 по 300
Температура среды	Мин.: -10 Макс.:+120 ^{o}C	
Рабочая среда	Холодная вода, 35% гликоль, горячая вода	
Материал корпуса затвора	Серый чугун GG25)	
ISO-стандарт фланца для крепления привода	Соотв. ISO 5211 и NF E 29-402 –стандартам	
Стандарт ответных фланцев для крепления поворотного затвора	ГОСТ 12821-80 Исполнение 1; EN1092-1, EN1092-2 (типы 11, 21, 34).	

** Не должно быть утечек при тестировании оборудования*

Габаритные размеры затворов дисковых поворотных типа VFY- WG/LG.

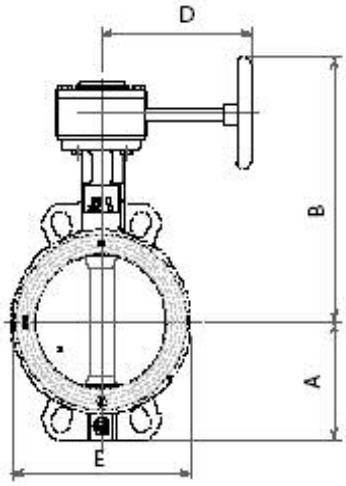

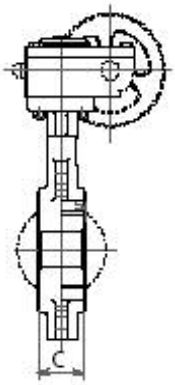

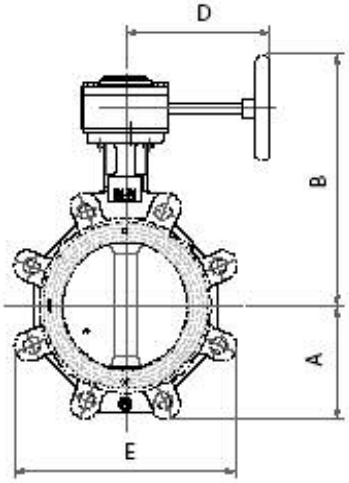

Рис. 4 *Габаритные и присоединительные размеры затворов дисковых поворотных типа VFY- WG с центрирующими проушинами*

Рис. 5 *Габаритные и присоединительные размеры затворов дисковых поворотных типа VFY- LG с отверстиями под болты*

Габаритные размеры затворов дисковых поворотных типа VFY- WG/LG. **Таблица 7.**

Ду, мм	A, мм	B, мм	C, мм	D, мм	E, мм	Масса, кг	
						Центр. проуш.	Центр. проуш.
150	132	294	56	171	206	10.6	14.2
200	164	374	60	188	265	18.1	24.5
250	200	469	68	341	318	30.8	35.8
300	238	494	78	341	371	40.8	49.8

3.3 Затворы дисковые поворотные типа VFY- WA

Технические характеристики затвора дискового поворотного типа VFY- WA.

Таблица 8.

Тип затвора	**VFY-WA**
Питание	24В или 230В, 50Гц
Температура окружающей среды	-10 ... +50 ^{o}C
Условный проход DN	DN 25 ... DN 300
Герметичность	Соотв. ГОСТ 9544-93, PED 97/23/CE, EN 12266-1, Уровень А*
Максимальное рабочее давление	16 бар для DN 32 ... DN 300 10 бар для DN 25
Рабочая среда	Холодная вода, 35% гликоль, горячая вода
Температура среды	Мин.: -10 Макс.: +120 ^{o}C
Класс защиты	IP 65 (DN 25... 125) IP 66 (DN 150, 200) IP 67 (DN 250, 300)
Седловое уплотнение	EPDM
Материал корпуса затвора	Серый чугун GG25
ISO-стандарт фланца для крепления привода	Соотв. ISO 5211 и NF E 29-402 –стандартам
Стандарт ответных фланцев для крепления поворотного затвора	ГОСТ 12821 – 80 Исполнение 1, EN1092-1, EN1092-2 (типы 11, 21, 34).

** Не должно быть утечек при тестировании оборудования*

Габаритные размеры затворов дисковых поворотных типа VFY- WA.

Таблица 9.

$Д_у$, мм	**Привод**	**Макс. Момент, Нм**	**A, мм**	**B, мм**	**C, мм**	**D, мм**	**E, мм**	**F, мм**	**Масса, кг**
25	Valpes ER 20	20	52	275	90	32	44	135	3.4
32	Valpes ER 20	20	57	280	90	32	44	135	3.4
40	Valpes ER 20	20	57	280	90	32	44	135	3.4
50	Valpes ER 35	35	62	286	90	43	44	135	4.0
65	Valpes ER 35	35	70	295	90	46	44	135	4.5
80	Valpes ER 45	45	89	**327**	**127**	46	54	**150**	5.0
100	Valpes ER 100	100	106	**350**	127	52	54	150	8.0
125	Valpes ER 100	100	120	**365**	127	56	54	150	9.2
150	Valpes EP150	150	132	**462**	**184**	56	-	-	**14.2**
200	Valpes EP 300	300	164	507	184	60	-	-	22.7
250	Bernard AS 50	600	200	448	340	68	226	-	26.3
300	Bernard AS 50	600	238	473	340	78	226	-	25.6

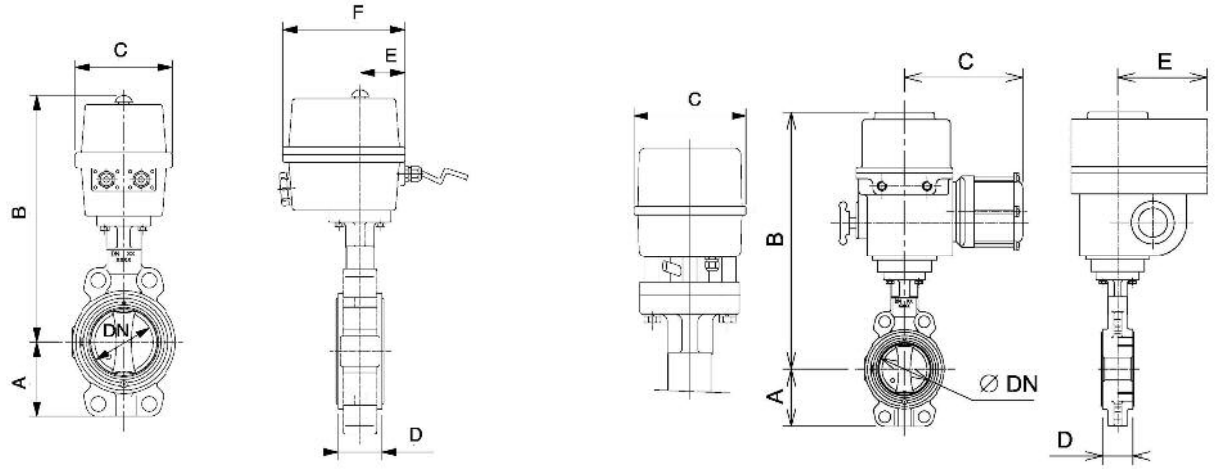

Рис. 6 *Габаритные и присоединительные размеры затворов дисковых поворотных типа VFY- WA с электроприводом*

4. Устройство и технические характеристики приводов для затворов дисковых поворотных типа VFY- WH/LH

4.1 Рукоятка для приводов типа VFY- WH/LH

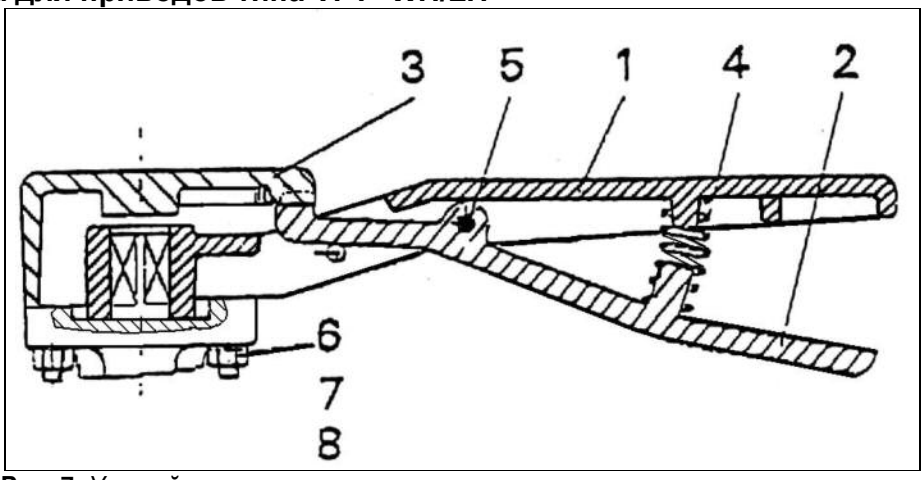

Рис. 7. *Устройство рукоятки .*
1 – рукоятка; 2 – рычаг; 3 – крышка; 4 – пружина; 5 – шпилька;
6 – винт крепления крышки;
7 – ограничительная шайба; 8 – гайка.

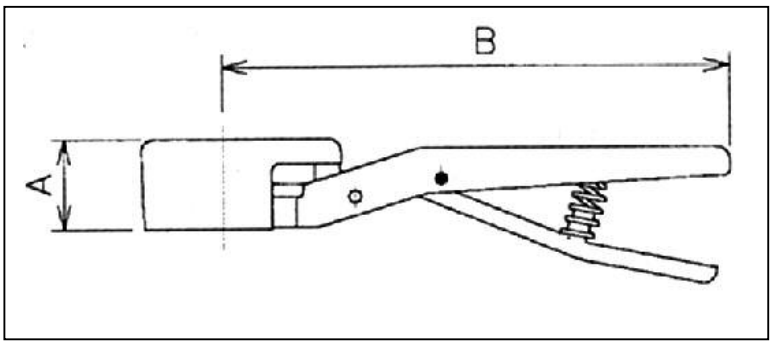

Рис. 8. *Габаритные размеры рукоятки*

Таблица 10.

Условный диаметр $Д_у$, мм	А, мм	В, мм	Масса, кг
25 – 80	36	200	1
100 - 150	36	290	1,3
200	47	450	2,9
250	47	450	2,9
300	47	450	3,4

4.2 Ручной редукторный привод для приводов типа VFY- WG/LG

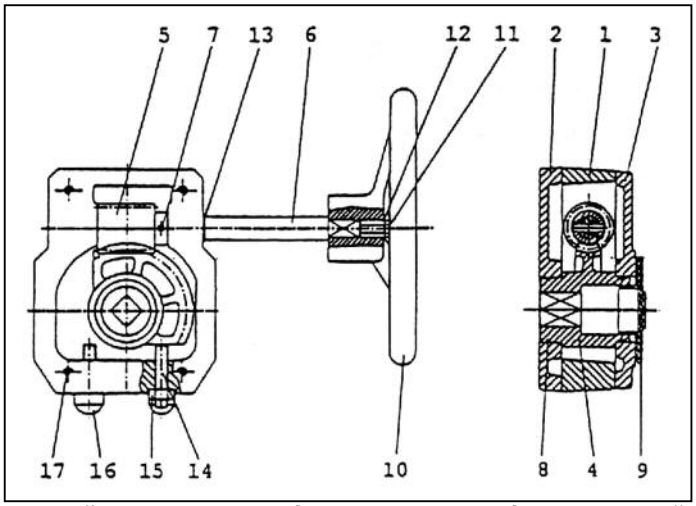

Рис. 9. *Устройство ручного редукторного привода с червячной передачей.*
1 – корпус; 2 – нижняя часть привода; 3 – верхняя часть привода; 4 – зубчатая часть; 5 – червяк; 6 – стержень; 7 – шпилька; 8 – кольцо; 9 – индикатор положения; 10 – колесо привода; 11 – винт; 12 – шайба; 13 – прокладка; 14 – винт; 15 – гайка; 16 – колпачок; 17 – винт.

4.3 Электрические приводы типов VALPES и BERNARD для затворов дисковых поворотных типа VFY- WA

Электрические приводы типов VALPES (для затворов с DN 25 – 200 мм) и BERNARD (для затворов с DN 250 – 300 мм), поставляемые в комплекте с затворами дисковыми поворотными типа VFY-WA, двухпозиционные (открыт/закрыт), для однофазного подключения, работают от сети напряжением 24 или 230 В, предназначены для поворота диска на 90°. В случае отключения электричества имеется возможность открытия или закрытия затвора вручную.

Номенклатура и технические характеристики электроприводов VALPES типа «EP» и «ER».

Таблица 11.

Ду	Привод VALPES	Максимальный момент поворота, Нм	ВЕС, кг	Напряжение, В	Быстродействие, сек/90°	Мощность, Вт
25	**ER20**	20	1,5	24V AC /DC	4	26
32						
40				230V AC	20	15
50	**ER35**	35	1,5	24V AC /DC	8	26
65				230V AC	35	15
80	**ER45**	45	3	24V AC /DC	20	26
				230V AC	20	24
100	**ER100**	100	3	24V AC /DC	30	26
125				230V AC	35	24
150	**EP150**	150	8,5	24V AC /DC	20	45
				230V AC	20	55
200	**EP300**	300	8,5	24V AC /DC	33	45
				230V AC	33	55

Номенклатура и технические характеристики электроприводов типа BERNARD.

Таблица 12.

Ду	Привод BERNARD	Макс. момент поворота, Нм	ВЕС, кг	Напряжение, В	Быстродействие, сек/90°	Ном. ток, А	Пусковой ток, А	Мощность, Вт
250 **300**	**AS50**	600	17	230V AC	30	1.2	1.7	60

Электрические схемы.

VFY-WA (Ду 25 - 125)

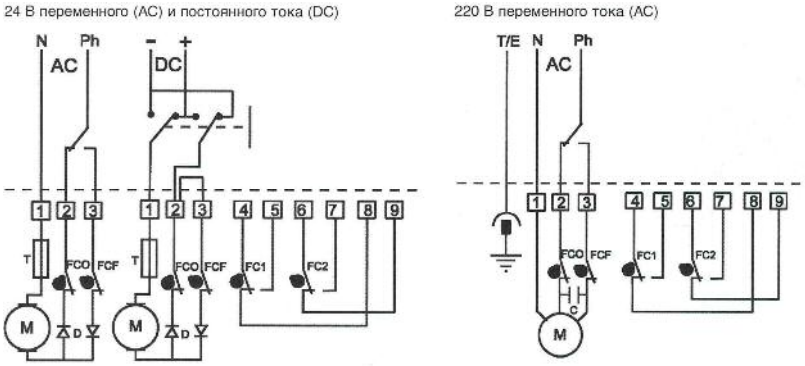

N	Ноль
Ph	Фаза
FCO	Конечный выключатель открытия
FCF	Конечный выключатель закрытия
FC1	1 - дополнительный конечный выключатель
FC2	2 - дополнительный конечный выключатель
M	Двигатель
C	Конденсатор
T	Предохранитель
D	Диоды

VFY – WA (Ду 150 – 200)

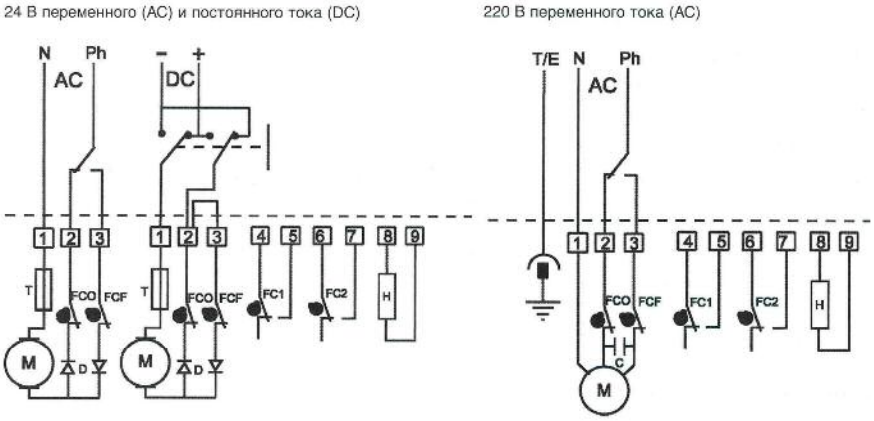

N	Ноль
Ph	Фаза
FCO	Конечный выключатель открытия
FCF	Конечный выключатель закрытия
FC1	1 - дополнительный конечный выключатель
FC2	2 - дополнительный конечный выключатель
M	Двигатель
H	Нагреватель
C	Конденсатор
T	Предохранитель
D	Диоды

VFY – WA (Ду 250 – 300)

Электрическое подключение приводов на 24 В и 230 В

Направление вращения:
I) против часовой стрелки (открытие)
II) за часовой стрелкой (закрытие)

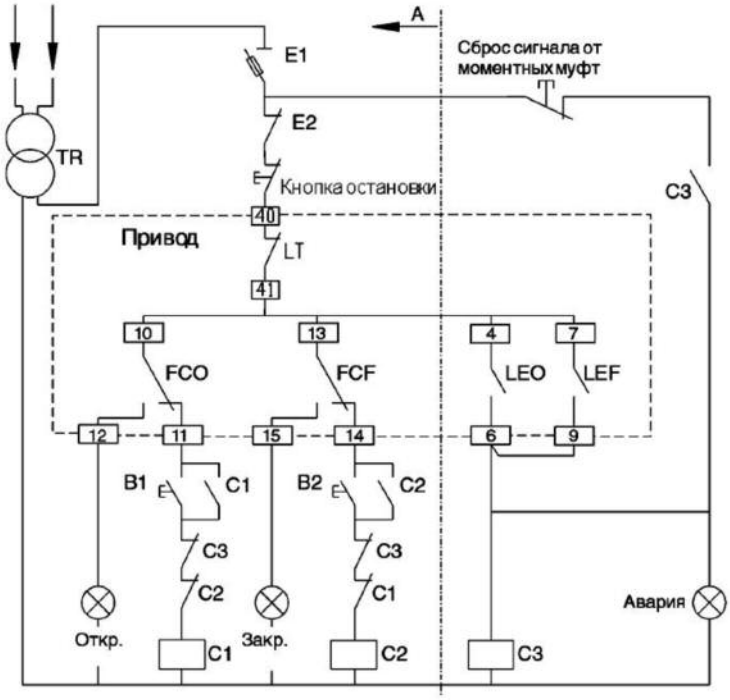

Подача питания на привод

Остановка привода, при полностью открытом и закрытом положении, осуществляется при помощи конечных выключателей. Моментные муфты – для безопасной работы (работают кратковременно), при срабатывании нужно произвести сброс вручную.

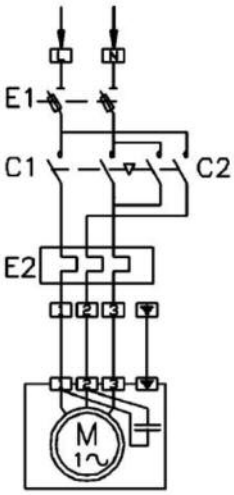

Обозначение	
E1	: Силовой выключатель + плавкий предохранитель
E2	: Тепловое реле
C1	: Контакт открытия
C2	: Контакт закрытия
C3	: Контакт аварии
FCO	: Конечный выключатель открытия
FCF	: Конечный выключатель закрытия
LEO	: Моментная муфта открытия
LEF	: Моментная муфта закрытия
LT	: Тепловая защита двигателя
TR	: Трансформатор
B1	: Кнопка открытия
B2	: Кнопка закрытия

5. Монтаж

- Затвор дисковый поворотный типа VFY транспортируется и хранится в слегка открытом положении.
- При подъеме и перемещении затвора дискового запрещается захват его за механизмы управления (рукоятка, редуктор, электропривод, маховик ...).
- Монтажное положение затворов дисковых поворотных - вертикальное или горизонтальное. Направление движения потока - любое.

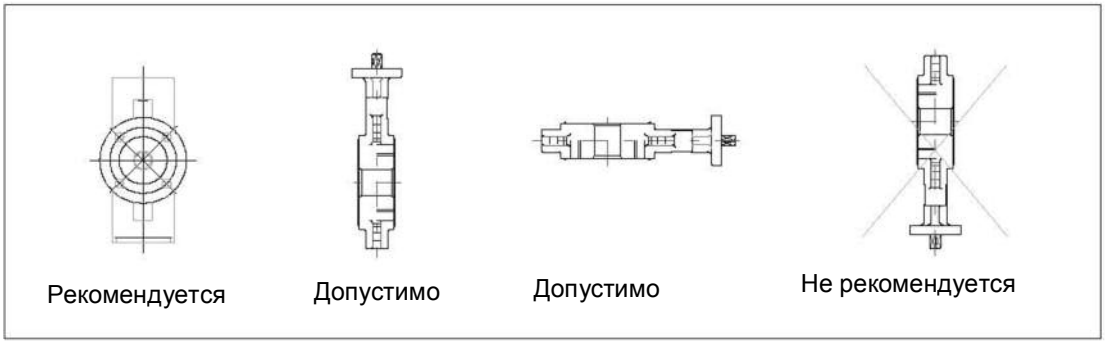

Рис. 10. *Возможные монтажные положения затворов дисковых поворотных.*

- Предпочтительно устанавливать затвор дисковый так, чтобы шток располагался горизонтально, а нижняя часть диска при открытии затвора двигалась по направлению движения рабочей жидкости (особенно в случае установки на среды с большой плотностью или вязкостью).

Делать так

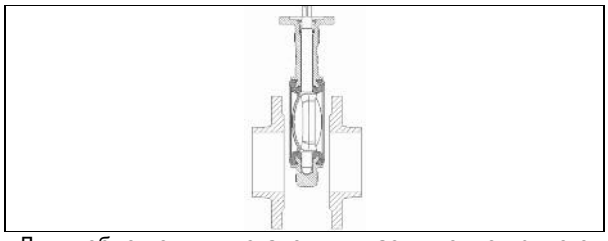

Для облегчения установки частично открытого затвора отодвинуть фланцы друг от друга на максимальное расстояние.

Зафиксировать частично открытый затвор болтами. Не затягивать гайки.

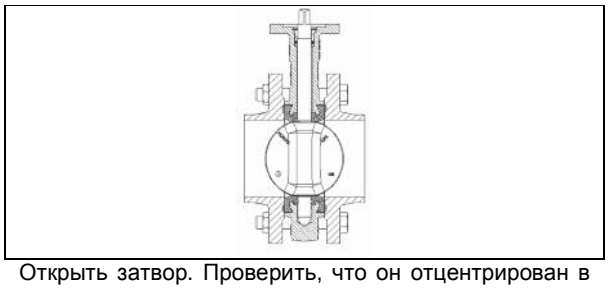

Открыть затвор. Проверить, что он отцентрирован в системе. Затянуть гайки, расположенные по диагонали до полного контакта затвора и ответных фланцев (металл по металлу) по всему периметру.

Не делать так

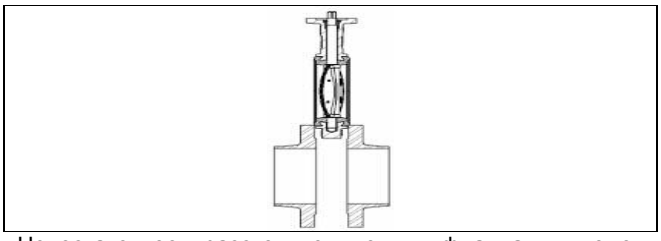

Недостаточное расстояние между фланцами может повредить седловое уплотнение и диск открытого затвора.

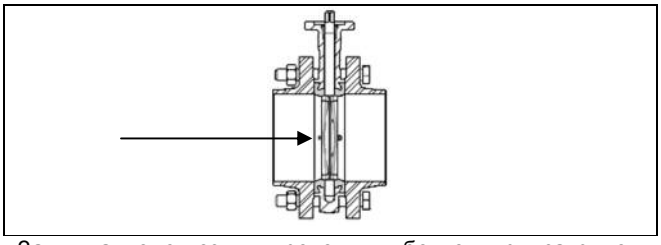

Затягивание сквозных крепежных болтов при закрытом диске может привести к пережатию седлового уплотнения, к большим механическим нагрузкам при закрытии затвора, к быстрому износу седлового уплотнения и к протечкам.
Не использовать прокладки и смазку

• Затвор дисковый поворотный не может быть использован в качестве фланцевой распорки, поскольку это может привести к его повреждению.

• Затвор дисковый должен устанавливаться между фланцами **без использования прокладок и без смазки**.

• Перед установкой затвора дискового поворотного следует убедиться в том, что внутренний диаметр ответных фланцев будет обеспечивать свободный поворот диска затвора. Фирма производитель рекомендует использовать фланцы, соответствующие стандарту **ГОСТ 12821-80 «Фланцы стальные приварные встык. Конструкция и размеры»** (воротниковые фланцы)**;** Допускается использование фланцев, изготовленных в соответствии с Европейскими Стандартами EN1092-1, EN1092-2 (типы 11, 21, 34).

• Необходимо обязательно проверить соосность и параллельность ответных фланцев во избежание возникновения опасных механических напряжений на корпусе затвора дискового при его монтаже.

• Перед монтажом проверить электропривод на отсутствие повреждений. Неисправные детали должны быть заменены заводскими запасными частями.

• Удобнее всего производить монтаж, если шпиндель арматуры входной вал редуктора стоит вертикально вверх. Установка электропривода может так же осуществляться в любом, кроме нижнего, положении.

Поставка привода с завода осуществляется в положении ЗАКРЫТО (сигнал положения ЗАКРЫТО актив).

• После монтажа проверить привод на наличие повреждений лакокрасочного покрытия. Если во время проведения монтажных работ появились повреждения лакокрасочного покрытия, то во избежание возникновения коррозии следует устранить эти повреждения.

• Перед началом эксплуатации трубопровода, на котором предусмотрена установка затворов, трубопровод необходимо продуть для удаления окалины и грязи.

Установка затвора дискового поворотного типа VFY на существующие системы

• проверить, что поверхность затвора, седлового уплотнения и ответных фланцев чистые и без повреждений

• проверить, достаточно ли в системе места для свободной установки затвора между фланцами (при необходимости используйте временную фланцевую распорку);

• приоткрыть диск затвора на 15-20°; убедиться, что диск находится на расстоянии 5-10 мм внутри габаритов корпуса затвора;

• установить затвор дисковый между фланцами, отцентрировать его корпус и установить болты без затяжки;

• полностью открыть затвор дисковый поворотный;

• удалить фланцевые распорки, затем затянуть гайки вручную, при этом проследить за тем, чтобы затвор сохранял соосность с фланцами;

• медленно закрыть затвор дисковый, проверив свободное вращение диска;

- снова установить диск в полностью открытое положение и последовательно равномерно затянуть болты, расположенные по диагонали. Не закрывать затвор во время затягивания болтов, т.к. пережатие седлового уплотнения фланцами приведет к заклиниванию диска и протечкам.

- Убедиться, что оба ответных фланца плотно прилегают к корпусу затвора дискового по всему периметру (металл по металлу);

- Выполнить, как минимум, пять полных циклов открыто/закрыто

Установка затвора дискового поворотного типа VFY на новые системы

- проверить, что поверхность затвора, седлового уплотнения и ответных фланцев чистые и без повреждений

- установить корпус слегка открытого затвора между двумя фланцами, закрепить несколькими болтами, а затем затянуть их;

- установить получившийся узел на систему, для этого необходимо укрепить фланцы в системе сваркой в нескольких точках;

- ослабить болты и отсоединить затвор от фланцев;
  Внимание!: Нельзя осуществлять приварку фланцев, если к ним присоединен затвор дисковый поворотный, поскольку это может привести к повреждению седлового уплотнения.

- завершить приварку фланцев и дождаться их полного остывания;

- установить затвор, следуя инструкции по установке затворов дисковых поворотных на существующие системы.

- Убедиться, что оба ответных фланца плотно прилегают к корпусу затвора по всему периметру (металл по металлу);

- Выполнить, как минимум, пять полных циклов открыто/закрыто

Типы присоединения затворов дисковых поворотных типа VFY к трубопроводу и комплекты крепежа.

Таблица 13

Ду, мм	а, мм	е, мм	Для фланцев с присоединительными размерами по ГОСТ 12821-80					
			Ру10			Ру16		
			ØV	Количество шпилек или болтов Nb	с, мм	ØV	Количество шпилек или болтов Nb	с, мм
25	32	-	M12	4	18	M12	4	18
32/40	32	14	M16	4	24	M16	4	24
50	43	18	M16	4	24	M16	4	24
65	46	20	M16	8	24	M16	8	24
80	46	20	M16	8	24	M16	8	24
100	52	24	M16	8	24	M16	8	24
125	56	26	M16	8	24	M16	8	24
150	56	26	M16	8	24	M20	8	26
200	60	28	M20	8	26	M20	12	26
250	68	32	M20	12	26	M24	12	32
300	78	36	M20	12	26	M24	12	32
350	78	36	M20	16	26	M24	16	32

Примечание:
**** Крепежные и присоединительные элементы не входят в состав комплектации поставки***

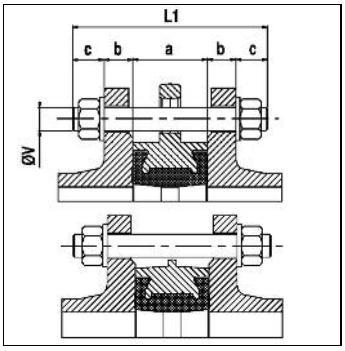

Тип корпуса: **с центрирующими проушинами**
Крепление: **шпильками:**

L1 = a + 2(b+c)
L1 = минимальная длина шпильки
a = ширина затвора дискового поворотного
b = толщина фланца (согласно ГОСТ 12821-80)
c = толщина шайбы + высота гайки + выступающая часть шпильки.

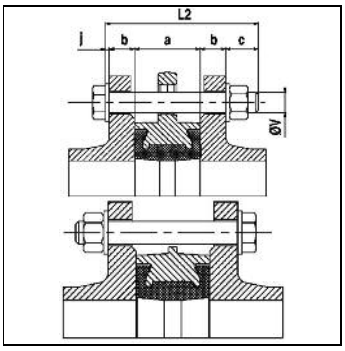

Тип корпуса: **с центрирующими проушинами**
Крепление: **болтами**
L2 = a + 2b + c + j
L2 = минимальная длина стержня болта
a = ширина затвора дискового поворотного
b = толщина фланца (согласно ГОСТ 12821-80)
c = толщина шайбы + высота гайки + выступающая часть стержня болта.
j = толщина шайбы под головкой болта

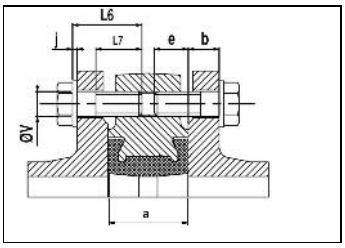

Тип корпуса: **с резьбовыми проушинами**
Крепление: **болтами**
L6 ≤ b + e + j
L7 ≥ L6 - (b + j)
L6 = максимальная длина стержня болта
L7 = минимальная длина резьбовой части болта
a = ширина затвора дискового поворотного
b = толщина фланца (согласно ГОСТ 12821-80)
e = максимальная глубина

Рекомендуемое расположение затвора дискового поворотного типа VFY относительно узлов трубопровода

С целью повышения срока службы рекомендуется устанавливать затворы дисковые поворотные относительно узлов трубопровода согласно приведенным ниже расстояниям (см. Рис.11).

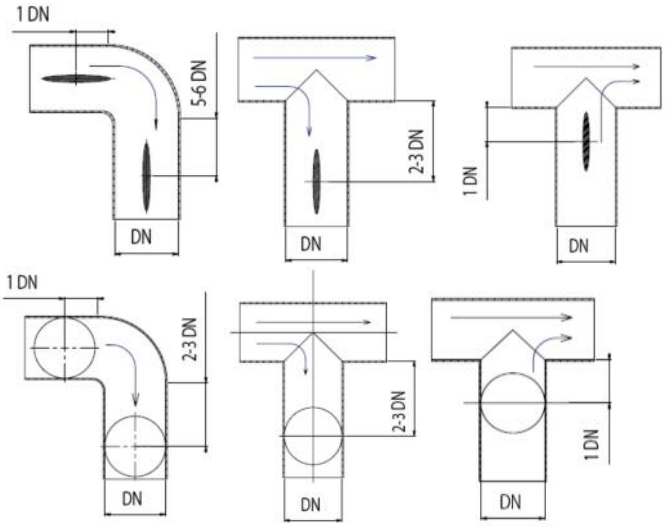

Рис. 11 *Рекомендуемое расположение затворов дисковых поворотных типа VFY относительно узлов трубопровода.*

Подключение и настройка электропривода.

Подключение и настройка электропривода производятся в соответствии с инструкциями фирмы-производителя электроприводов типов Bernard и Valpes.

Ремонтопригодность

Затвор дисковый поворотный типа VFY является ремонтопригодным. Каждый поворотный затвор имеет шильдик. По данным, указанным на шильдике, возможен заказ запасных частей, поставляемых ООО «Данфосс».

1 – Наименование затвора
2 – Кодовый номер
3 – Материал диска
4 – Материал седлового уплотнения
5 – Рабочее давление (при монтаже между фланцами) для жидкостей L1/L2 L1 – опасные согласно Директиве 67/548/CEE (взрывчатые/ воспламеняющиеся/ легко воспламеняющиеся/ огнеопасные/ очень токсичные/ токсичные/ топливо) L2 – все другие жидкости (за исключением водоснабжения/ водораспределения/ водоотведения)
6 - Рабочее давление (при монтаже между фланцами) для газов
7 – Рабочее давление (при монтаже на конце трубопровода) для жидкостей L1/L2
8 – Производственный серийный номер
9 – Год производства
10 – Рабочее давление (при монтаже между фланцами) для применения с водой (водоснабжение/ водораспределение/ водоотведение)
11 – Присоединительный размер к ответным фланцам (Ру) бар

6. Комплектность

В комплект поставки входит:

- затвор дисковый поворотный в комплекте с приводом;
- упаковочная коробка;
- инструкция.

7. Меры безопасности

Не допускается разборка и демонтаж затвора дискового поворотного и привода при наличии давления в системе.

Электрические приводы типов Bernard и Valpes должны храниться в сухом, хорошо проветриваемом помещении, защищены от сырости грунта путем хранения на стеллаже или деревянном поддоне. Накрыть в целях защиты от пыли и грязи. Неокрашенные поверхности обработать антикоррозионным средством.

Во избежание несчастных случаев необходимо при монтаже и эксплуатации соблюдать общие требования безопасности по ГОСТ 12.2.063-81.

Затворы дисковые поворотные должны использоваться строго по назначению в соответствии с указанием в технической документации.

Во время эксплуатации следует производить периодические осмотры и технические освидетельствования в сроки, установленные правилами и нормами организации, эксплуатирующей трубопровод.

К обслуживанию затворов дисковых поворотных допускается персонал, изучивший их устройство и правила техники безопасности.

8. Транспортировка и хранение

Транспортировка и хранение затвора дискового поворотного типа VFY (SYLAX) с приводом осуществляется в соответствии с требованиями ГОСТ 12.2.063-81.

9. Утилизация

Утилизация изделия производится в соответствии с установленным на предприятии порядком (переплавка, захоронение, перепродажа), составленным в соответствии с Законами РФ №96-ФЗ “Об охране атмосферного воздуха”, №2060-1 “Об охране окружающей природной среды”, №89-ФЗ “Об отходах производства и потребления”, №52-ФЗ “О санитарно-эпидемиологическом благополучии населения”, а также другими российскими и региональными нормами, актами, правилами, распоряжениями и пр., принятыми во использование указанных законов.

10. Приемка и испытания

Продукция, указанная в данном паспорте, изготовлена, испытана и принята в соответствии с действующей технической документацией фирмы-изготовителя.

11. Сертификация

Затворы дисковые поворотные типа VFY (SYLAX) сертифицированы в системе сертификации ГОСТ Р. Имеется сертификат соответствия, а также официальное заключение ЦГСЭН о гигиенической оценке.

12. Гарантийные обязательства

Изготовитель - поставщик гарантирует соответствие затвора дискового поворотного типа VFY с приводом техническим требованием при соблюдении потребителем условий транспортировки, хранения и эксплуатации.

Гарантийный срок эксплуатации и хранения затворов дисковых поворотных - 12 месяцев с даты продажи или 18 месяцев с даты производства.